CONTENEUR 2 ROUES KOROK - 120L – SANS BARRE – BIODECHETS – MARRON / MARRON

Réf • 59607

LE CONTENEUR 2 ROUES KOROK BIODECHETS 120L SANS BARRE EST IDÉAL POUR LES ESPACES URBAINS : RUES, PARCS, PARKING...

ROSSIGNOL® PRO

Espace d'utilisation :	**MOBILIER URBAIN**

Couleur :	**MARRON**



Garantie 2 ans

- PRODUIT DISPONIBLE EN 80L, 120L, 240L ET 340L -

Gencod : 3019920596071

Nomenclature douanière : 39249000

Caractéristiques :

- Polyéthylène vierge haute densité
- 2 roues en caoutchouc massif
- Jantes en polypropylène
- Adapté à la norme EN-840 1 à 62
- 2 aérations latérales sur la cuve

Avantages :

- Robustesse, résistance aux UV et aux différentes conditions climatiques
- Résistance aux produits chimiques
- Couvercle amortisseur de bruit
- Manipulation aisée
- Réduction des mauvaises odeurs + préparation des biodéchets pour le compostage

Dimensions sans emballage		
Poids :	9	kg
Dim. (L*l*H) :	555,00 x 480,00 x 996,00	mm

Dimensions avec emballage		
Poids :	9	kg
Dim. (L*l*H) :	555,00 x 480,00 x 996,00	mm
Volume :	0,265	m3

Palettisation	
Quantité	9
Hauteur en (cm)	196,00
Nb produits/couche	1
Nb couches/palette	9
Format palette (cm)	80 x 60
Poids (en kg)	91,00

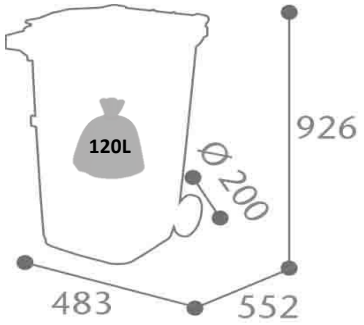

Produit recyclable • Produit recyclable •

ROSSIGNOL® – Route de St Céneré - 53150 Montsûrs
Tél. : + 33 (0)2.43.01.55.55 – Fax : + 33 (0)2.43.01.55.06 - www.rossignol.fr